START HERE

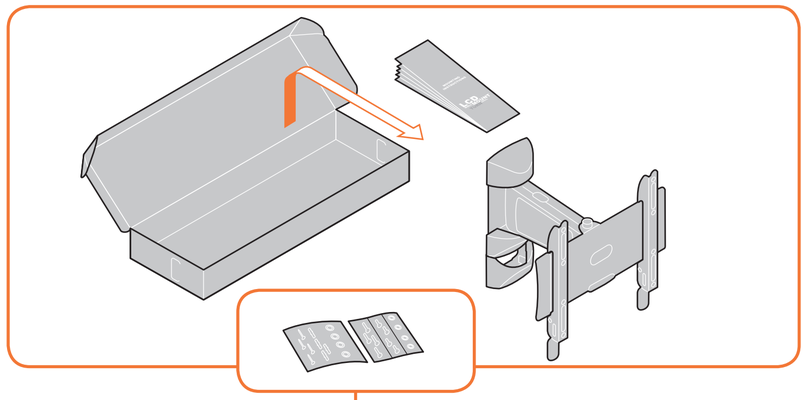

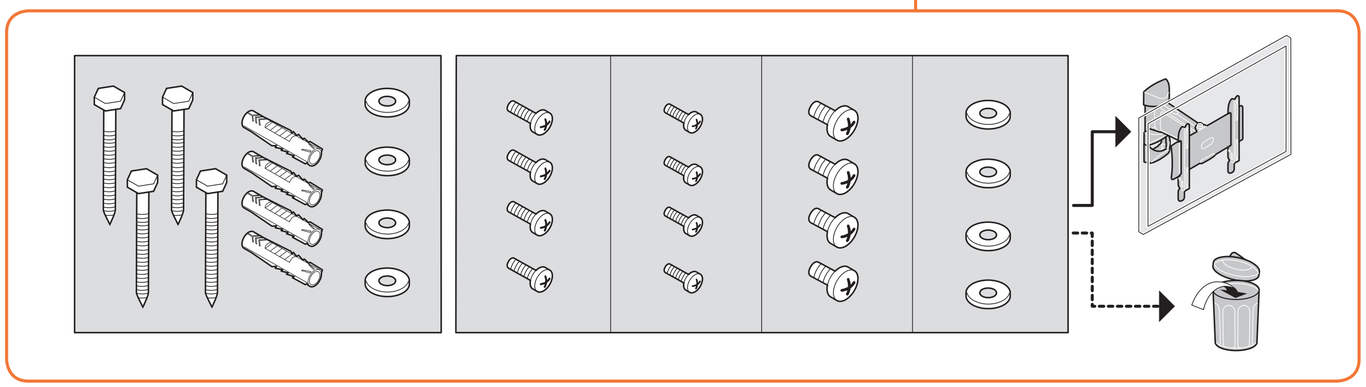

- Important
- Wichtig
- Important
- Belangrijk
- Importante
- Importante
- Importante

- Viktigt
- Ważne
- Важно
- Důležité
- Dôležité
- Fontos
- Önemli

- Important
- Важливо
- Важно
- 重要

- 2 persons required
- Zwei Personen erforderlich
- Nécessite deux personnes
- 2 personen
- Se precisan dos personas
- E' richiesta la presenza di due persone

- Requer duas pessoas
- Två personer erfordras
- Konieczne dwie osoby
- Нужны два человека
- Montáž vyžaduje 2 osoby
- Montáž vyžaduje 2 osoby

- Két személy szükséges
- İki kişi gerekli
- Este nevoie de două persoane
- Для монтажу необхідно 2 людини
- Необходими са двама души
- 二人作業

1
Preparation

- Vorbereitung
- Préparation
- Voorbereiding
- Preparación
- Preparazione
- Preparação
- Förberedelse
- Przygotowanie
- Подготовка
- Příprava
- Príprava
- Előkészítés
- Hazırlık
- Pregătire
- Підготовка
- Закачване на лентите на телевизора
- 準備

1.1

Tools required

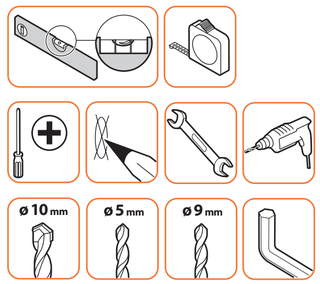

- Benötigtes Werkzeug
- Outils nécessaires
- Benodigde gereedschap
- Se precisan herramientas
- Sono richiesti degli utensili
- Ferramentas necessárias
- Verktyg erfordras
- Potrzebne narzędzia
- Требуются инструменты

- Potřebné nástroje
- Potrebné nástroje
- Szerszámok szükségesek
- Gerekli araçlar
- Sunt necesare unelte
- Необхідний інструмент
- Необходими са инструменти
- 工具使用

1.2

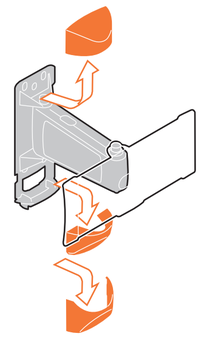

2
Attach strips to TV

- Leisten an TV befestigen
- Fixer les bandes sur le téléviseur
- Monteren strips op TV
- Enganche las bandas al televisor
- Fissaggio delle strisce alla TV
- Fixe as barras de fixação na TV
- Fäst remsorna på TV:n
- Przymocuj taśmy do telewizora
- Крепление планок к телевизору

- Připojení pásků k televizoru
- Pripojenie pásov k televízoru
- A szíjak felerősítése a TV-re
- Şeritleri TV'ye takın
- Montați benzile pe televizor
- Приєднання рами до телевізора
- Подготовка
- ストリップをテレビに取り付ける

2.1

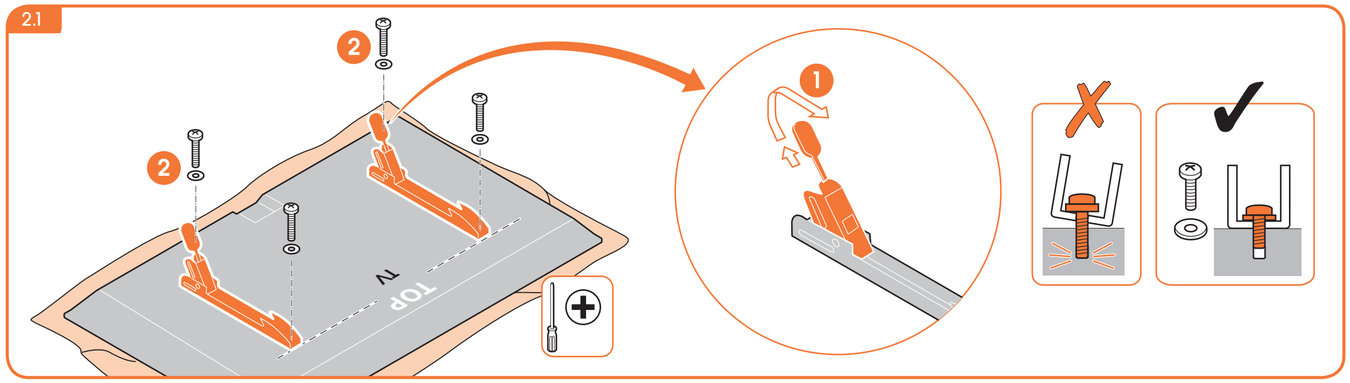

3

Attach mount to wall

- Halter an Wand befestigen
- Fixer le support sur le mur
- Monteren van support op de muur
- Fije el sistema de montaje en la pared
- Fissaggio del supporto alla parete
- Fixe o suporte na parede
- Fäst monteringen på väggen
- Przymocuj uchwyt do ściany
- Крепление кронштейна к стене
- Připevnění držáku na stěnu
- Pripevnenie držiaka na stenu
- A tartó rögzítése a falra
- Dayanağı duvara takın
- Montați suportul pe perete
- Кріплення кронштейна до стіни
- Монтиране на стойката на стената
- マウントを壁に取り付ける

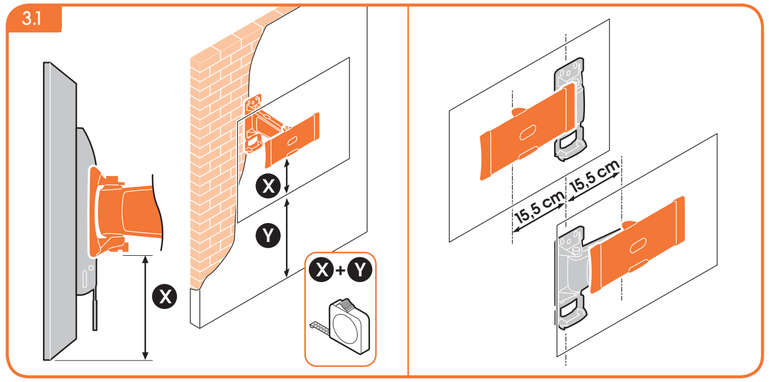

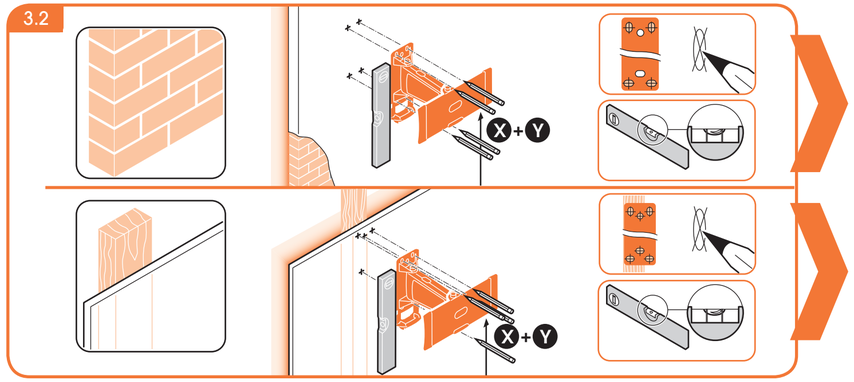

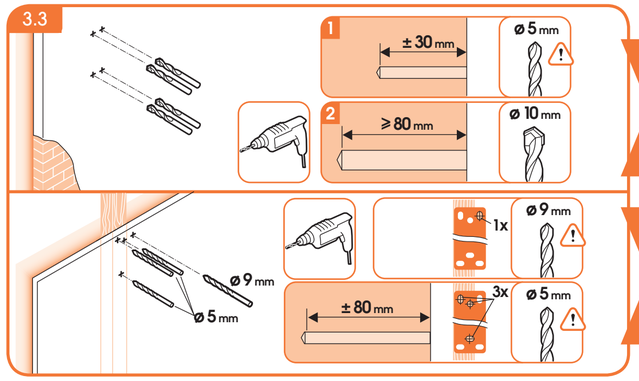

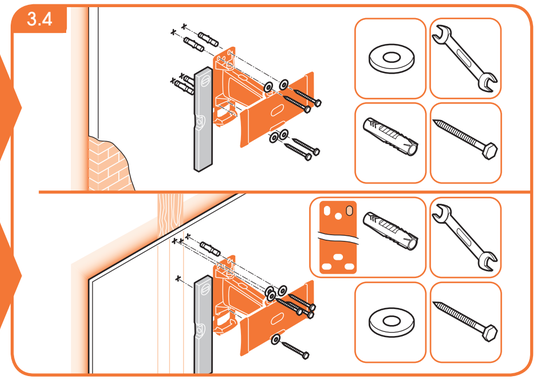

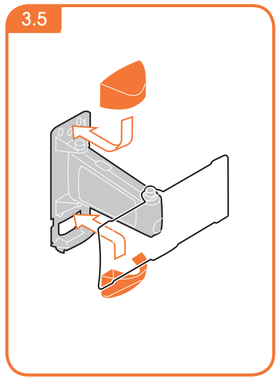

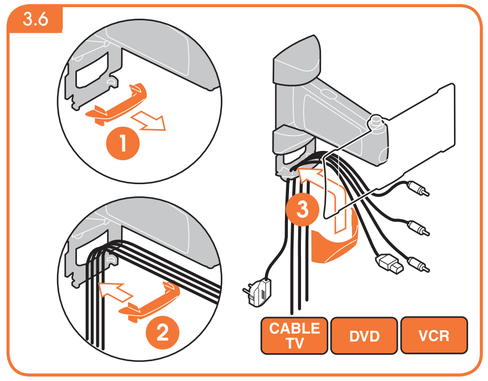

vogel's | expanding experiences

MOUNTING INSTRUCTIONS

LED/LCD WALL MOUNT TURN SMALL

4

Hang TV on wall mount

- TV an Wandhalter hängen
- Suspendre le téléviseur sur le support mural
- Monteer TV aan support
- Cuelgue el televisor en el sistema de montaje en la pared
- Aggancio della TV al sistema di fissaggio a parete
- Pendure a TV no suporte da parede
- Hång TV:n på väggmonteringen
- Powieś telewizor na ściennym uchwycie
- Установка телевизора на устройство для настенного крепления
- Pověšení televizoru na držák na stěnu
- Zavesenie televízora na držiak na stenu
- A TV felhelyezése a fali tartóra
- TV'yi dayanağa asın
- Suspendați televizorul pe suportul de perete
- Закріплення телевізора в кронштейні на стіні
- Окачване на телевизора на стената
- テレビをウォール マウントに引っ掛ける

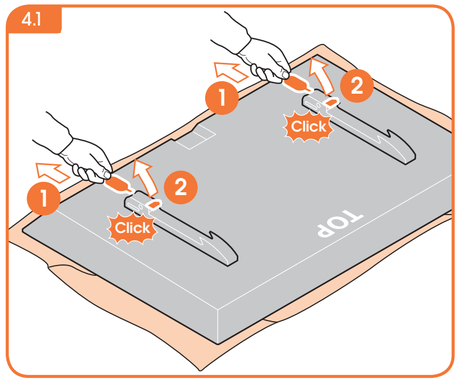

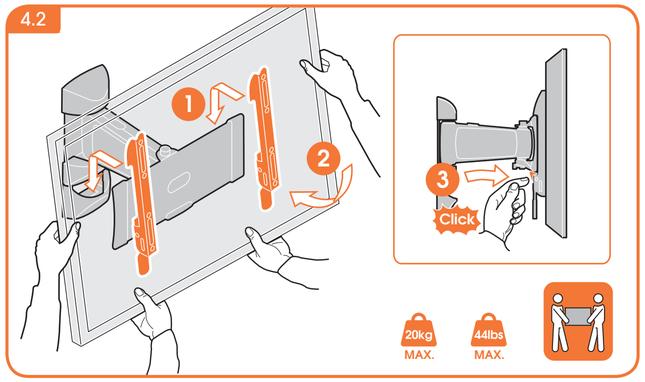

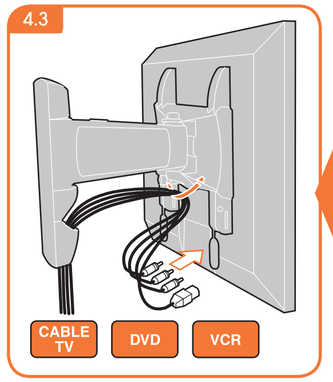

DONE. ENJOY!

DE LED/LCD-Wandhalter zum Drehen
FR support mural orientable pour écran LED/LCD
NL draaibare LED/LCD-wandsteun
ES montaje de pared para LED/LCD con giro
IT fissaggio rotativo a parete per schermi LED/LCD
PT montagem em parede giratória para LED/LCD
SV roterande LED/LCD väggmontering
PL Naścienny uchwyt obrotowy do wyświetlacza LED/ciekłokrystalicznego
RU настенное крепление для светодиодных и ЖК-панелей с возможностью поворота
CZ otáčející se nástěnný držák pro televizor LED/LCD
SK otáčajúci sa nástenný držiak pre televízor LED/LCD
HU forgatható LED/LCD-falitartó
TR dönüplü LED/LCD duvar montajý
RO echipament de montare pe perete cu răsucire pentru LED/LCD
UK настінне кріплення для поворотного світлодіодного / рідкокристалічного екрана
BG конзола за стена за LED/LCD с въртене
JA ターニング LED/LCD ウォール マウント

HOW TO USE

Adjusting TV

- Ausrichten des Fernsehers
- Réglage de la TV
- Verstellen van de TV
- Ajuste de la posición del televisor
- Regolazione TV
- Regulação do televisor
- Justera TV:n
- Ustawienie telewizora
- Настройка положения телевизора
- Nastavení polohy televize
- Nastavenie polohy televízie
- TV helyzetbeállítása
- TV'yi Ayarlama
- Reglarea poziției televizorului
- Настройка положення телевізору
- Настройване на положението на телевизора
- テレビの調節

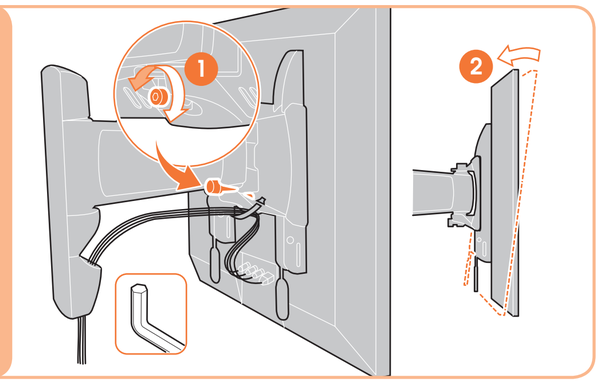

Remove TV from wall mount

- TV von Wandhalter nehmen
- Retirer le téléviseur du support mural
- TV van muursupport afhalen
- Quite el televisor del sistema de montaje en la pared
- Rimozione della TV dal sistema di fissaggio a parete
- Retire a TV do suporte da parede
- Avlägsna TV:n från väggmonteringen
- Zdejmij telewizor ze ściennego uchwytu
- Снятие телевизора с устройства для настенного крепления
- Sejmuti televizoru z držáku na stěnu
- Zvesenie televízora z držiaka na stenu
- A TV eltávolítása a fali tartóról
- TV'yi duvar dayanağından çıkartın
- Îndepărtați televizorul de pe suportul de perete
- Зняття телевізора з кронштейна на стіні
- Откачване на телевизора от стойката за стена
- テレビをウォール マウントから取り外す

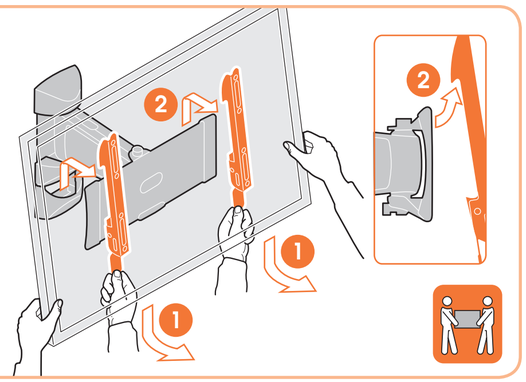

Max. weight load = 20 kg/44 lbs

Vogel'sⓡ 28050108-10 / 2015 10-14